PRIME Estate
26 Avenue de la Costa
98000 Monaco
Тел : +377 99 90 77 67
Факс : +377 99 90 77 67
info@prime-estate.mc
prime-estate.mc

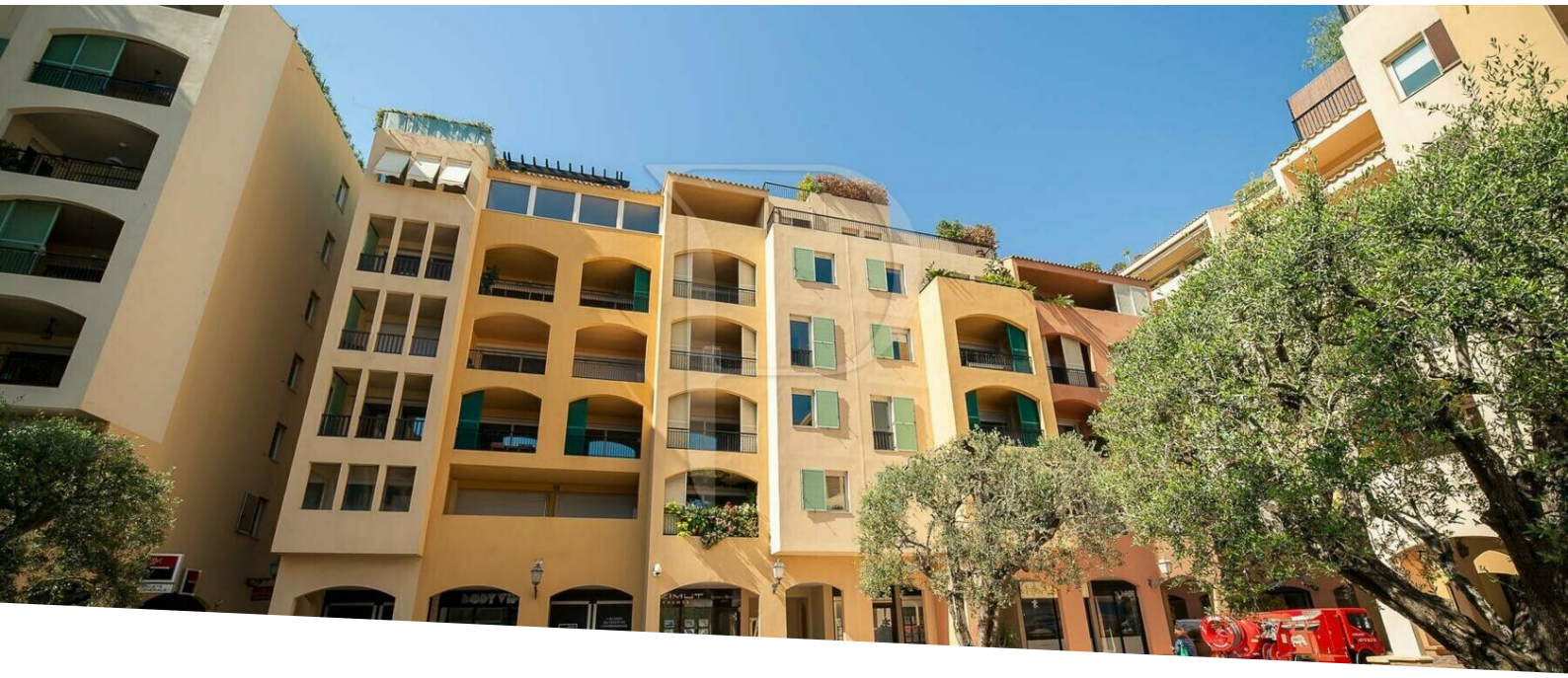

Vente professionnelle

2 014 000 €

Тип объекта	Кол-во комнат	Здание	Район
Помещение	**-**	**Botticelli**	**Fontvieille**
Жилая площадь	*Этаж*	*Состояние*	*Код.*
49 m²	**RDC**	**Très bon état**	**PE_BUREAU/LOCAL_BOTTICELLI_007**

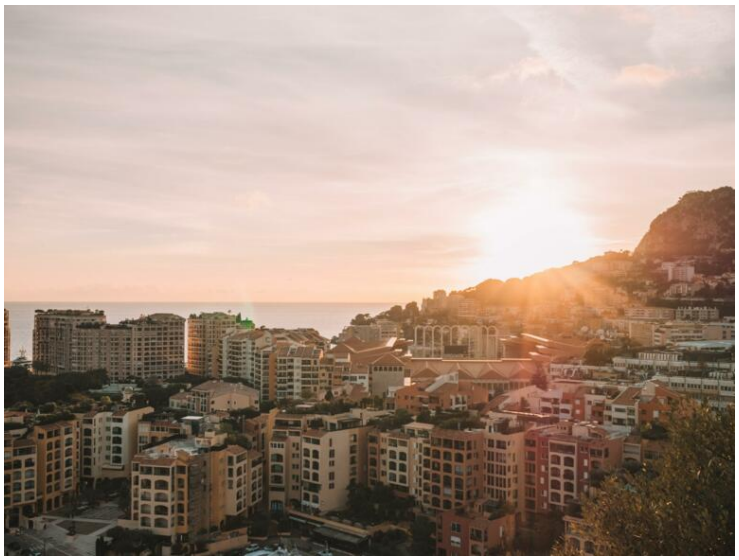

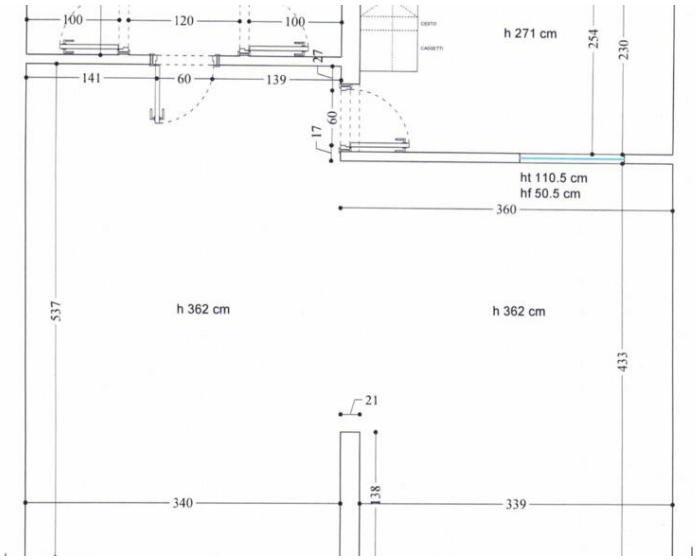

Ce document ne fait partie d'aucune offre ou contrat. Toutes mesures, surfaces et distances sont approximatives. Le descriptif et les plans ne sont donnés qu'à titre indicatif et leur exactitude n'est pas garantie. Les photographies ne montrent que certaines parties de la propriété. L'offre est valable sauf en cas de vente, retrait de vente, changement de prix ou d'autres conditions, sans préalable.

PRIME Estate
Тел : +377 99 90 77 67
Факс : +377 99 90 77 67
info@prime-estate.mc
prime-estate.mc

Ce document ne fait partie d'aucune offre ou contrat. Toutes mesures, surfaces et distances sont approximatives. Le descriptif et les plans ne sont donnés qu'à titre indicatif et leur exactitude n'est pas garantie. Les photographies ne montrent que certaines parties de la propriété. L'offre est valable sauf en cas de vente, retrait de vente, changement de prix ou d'autres conditions, sans préalable.