House & Co.
Monaco Real Estate

House & Co.
15, Bd Princesse Charlotte
98000 Monaco
Тел : +377 93 25 18 18
Факс : +377 93 50 47 50
contact@houseandco.mc
www.houseandco.mc

Vente professionnelle

2 015 000 €

Тип объекта	Кол-во комнат	Здание	Район
Офис	**1-комнатная квартира**	**Botticelli**	**Fontvieille**
Жилая площадь	*Спальня*	*Свободна с*	*Код.*
49 m²	**1**	**31/10/2025**	**85304456**

MonteCarlo-RealEstate.com

Код. : 85304456

Ce document ne fait partie d'aucune offre ou contrat. Toutes mesures, surfaces et distances sont approximatives. Le descriptif et les plans ne sont donnés qu'à titre indicatif et leur exactitude n'est pas garantie. Les photographies ne montrent que certaines parties de la propriété. L'offre est valable sauf en cas de vente, retrait de vente, changement de prix ou d'autres conditions, sans préalable.

House & Co.
Тел : +377 93 25 18 18
Факс : +377 93 50 47 50
contact@houseandco.mc
www.houseandco.mc

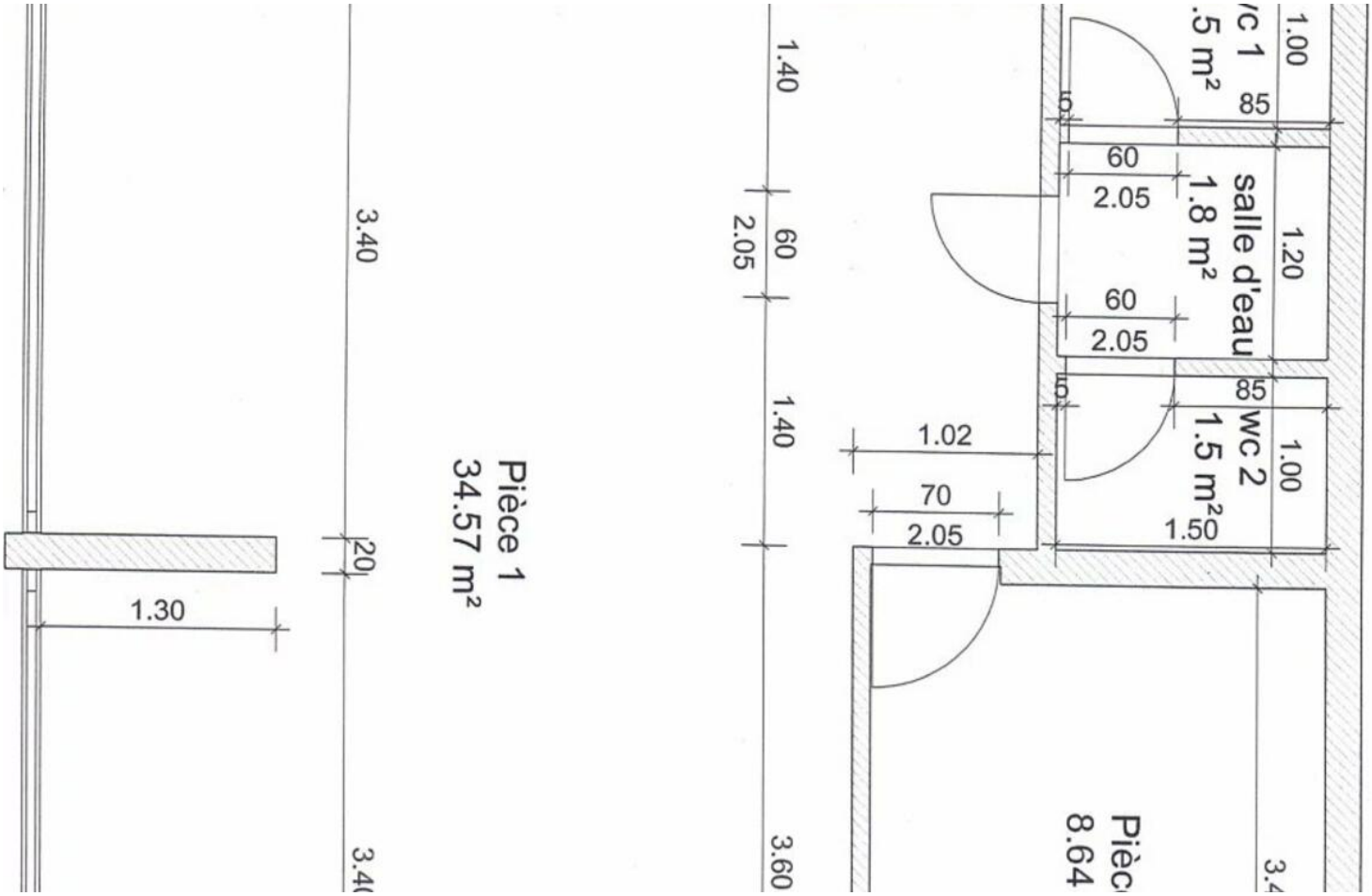

Ce document ne fait partie d'aucune offre ou contrat. Toutes mesures, surfaces et distances sont approximatives. Le descriptif et les plans ne sont donnés qu'à titre indicatif et leur exactitude n'est pas garantie. Les photographies ne montrent que certaines parties de la propriété. L'offre est valable sauf en cas de vente, retrait de vente, changement de prix ou d'autres conditions, sans préalable.