Monte Carlo Privilège
74 Boulevard d'Italie
98000 Monaco
Tel : +33 6 22 26 29 28
mcprivilege@libello.com
www.mcprivilege-immobilier.com

Vendita professionale

2 014 000 €

Tipo di proprietà	Stanze	Edificio	Quartiere
Ufficio	**2 stanze**	**Botticelli**	**Fontvieille**
Superficie totale	*Rif.*		
47 m²	**BUREAUBOTTICELLI**		

Questo documento non rappresenta un'offerta o un contratto. Tutte le misure, superfici e distanze sono approssimative. Le descrizioni e planimetrie sono date a titolo indicativo e la loro esattezza non è garantita. Le fotografie mostrano solo alcune parti della proprietà alla data in cui son state fatte. L'offerta di Vendita è valida salvo in caso di Vendita/affitto, ritiro dalla Vendita/affito o cambio del prezzo o altra condizione, senza avviso preliminare.

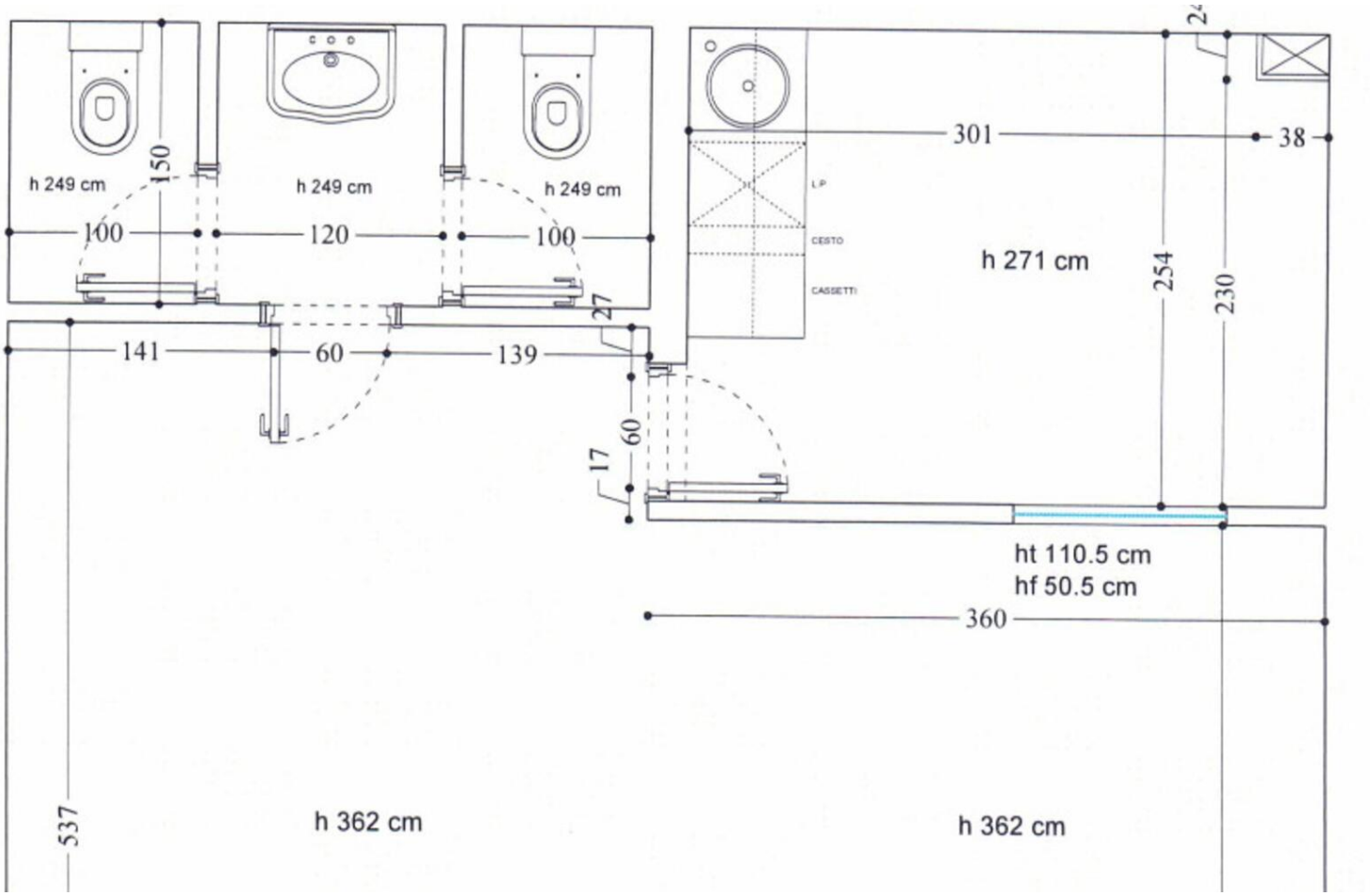

Questo documento non rappresenta un'offerta o un contratto. Tutte le misure, superfici e distanze sono approssimative. Le descrizioni e planimetrie sono date a titolo indicativo e la loro esattezza non è garantita. Le fotografie mostrano solo alcune parti della proprietà alla data in cui son state fatte. L'offerta di Vendita è valida salvo in caso di Vendita/affitto, ritiro dalla Vendita/affito o cambio del prezzo o altra condizione, senza avviso preliminare.