House & Co.
Monaco Real Estate

House & Co.
15, Bd Princesse Charlotte
98000 Monaco
Tel : +377 93 25 18 18
Fax : +377 93 50 47 50
contact@houseandco.mc
www.houseandco.mc

SPAZIO COMMERCIALE / UFFICIO AMMINISTRATIVO - BOTTICELLI

Vendita professionale

2 015 000 €

Tipo di proprietà	Stanze	Edificio	Quartiere
Ufficio	**Monolocale**	**Botticelli**	**Fontvieille**
Superficie abitabile	*Camera*	*Data di liberazione*	*Rif.*
49 m²	**1**	**31/10/2025**	**85304456**

Situato nella zona di Fontvieille, nell'immobile 'Botticelli', questo spazio commerciale gode di un'emplacement ideale, a pochi passi da tutti i negozi e dal porto. È composto da una stanza principale, una sala riunioni e due W.C. Attualmente affittato per uso ufficio amministrativo, con un contratto di locazione della durata di un anno, in scadenza il 31/10/2025.

Questo documento non rappresenta un'offerta o un contratto. Tutte le misure, superfici e distanze sono approssimative. Le descrizioni e planimetrie sono date a titolo indicativo e la loro esattezza non è garantita. Le fotografie mostrano solo alcune parti della proprietà alla data in cui son state fatte. L'offerta di Vendita è valida salvo in caso di Vendita/affitto, ritiro dalla Vendita/affito o cambio del prezzo o altra condizione, senza avviso preliminare.

House & Co.
Monaco Real Estate

House & Co.
Tel : +377 93 25 18 18
Fax : +377 93 50 47 50
contact@houseandco.mc
www.houseandco.mc

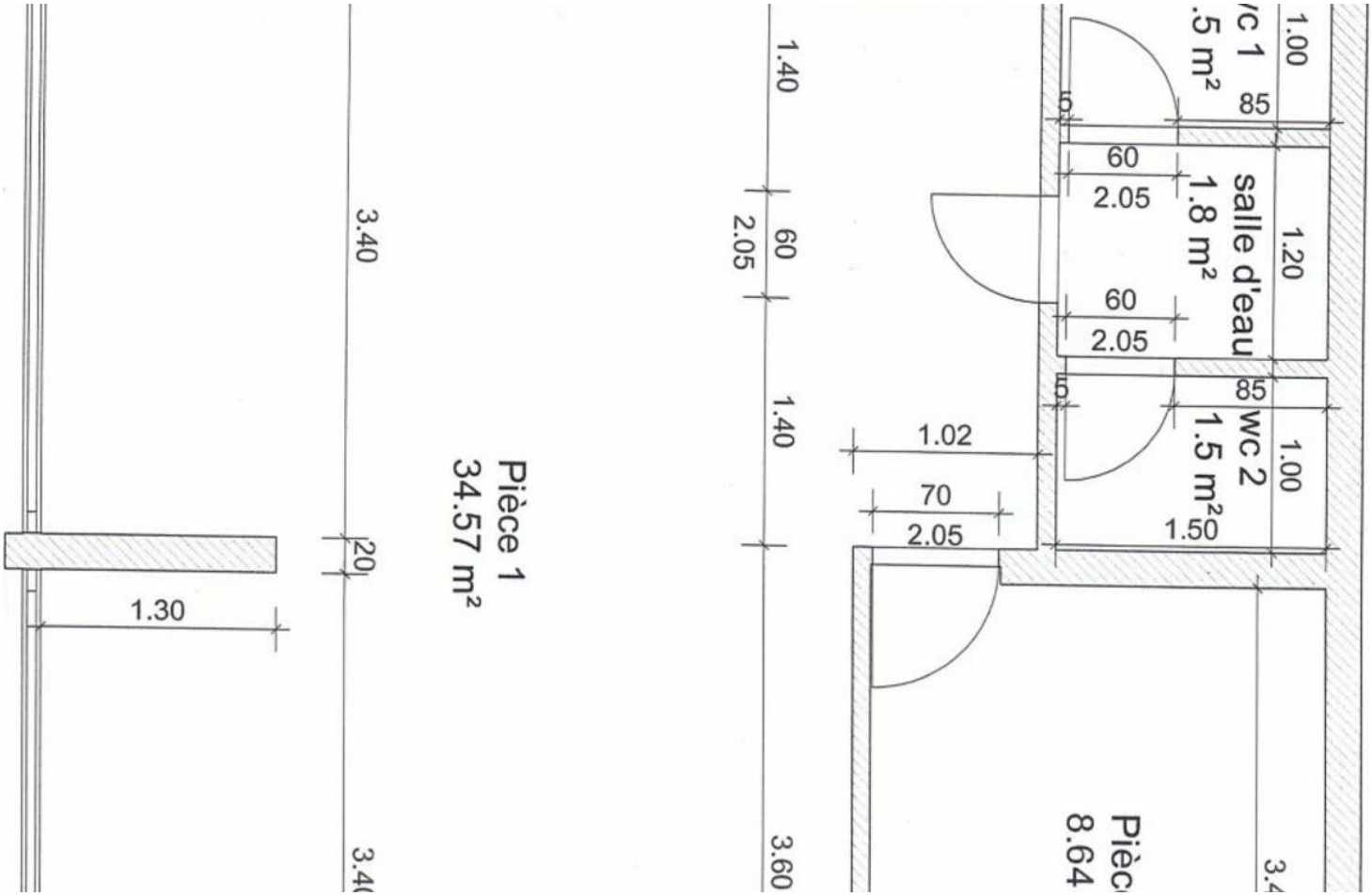

Questo documento non rappresenta un'offerta o un contratto. Tutte le misure, superfici e distanze sono approssimative. Le descrizioni e planimetrie sono date a titolo indicativo e la loro esattezza non è garantita. Le fotografie mostrano solo alcune parti della proprietà alla data in cui son state fatte. L'offerta di Vendita è valida salvo in caso di Vendita/affitto, ritiro dalla Vendita/affito o cambio del prezzo o altra condizione, senza avviso preliminare.