Monte Carlo Privilège
74 Boulevard d'Italie
98000 Monaco
Tél : +33 6 22 26 29 28
mcprivilege@libello.com
www.mcprivilege-immobilier.com

Bureau au Botticielli

Vente professionnelle

2 014 000 €

Type de produit	Nb. pièces	Immeuble	Quartier
Bureau	**2 pièces**	**Botticelli**	**Fontvieille**

Superficie totale	Ref.
47 m²	**BUREAUBOTTICELLI**

Ce document ne fait partie d'aucune offre ou contrat. Toutes mesures, surfaces et distances sont approximatives. Le descriptif et les plans ne sont donnés qu'à titre indicatif et leur exactitude n'est pas garantie. Les photographies ne montrent que certaines parties de la propriété. L'offre est valable sauf en cas de vente, retrait de vente, changement de prix ou d'autres conditions, sans préalable.

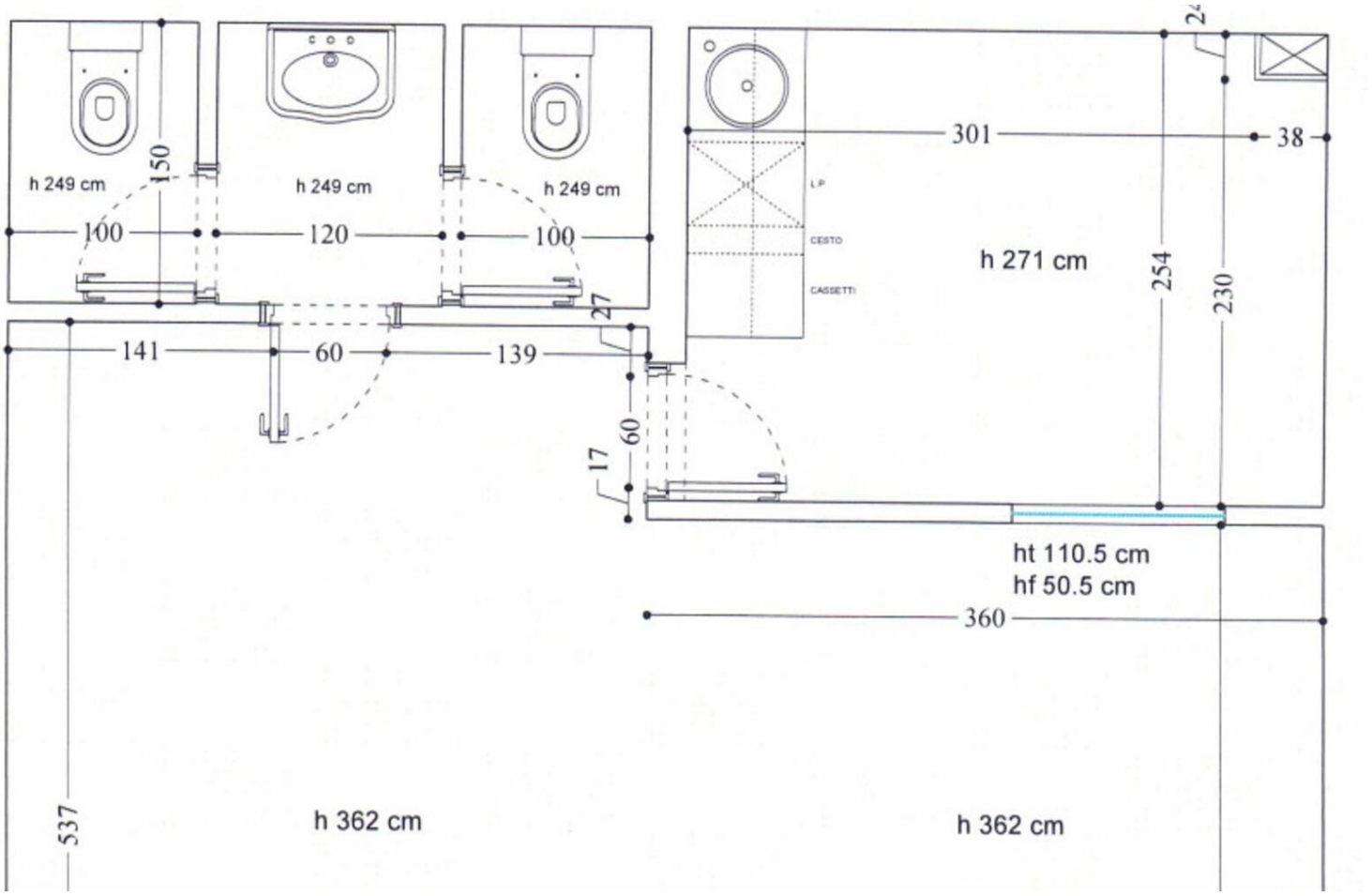

Ce document ne fait partie d'aucune offre ou contrat. Toutes mesures, surfaces et distances sont approximatives. Le descriptif et les plans ne sont donnés qu'à titre indicatif et leur exactitude n'est pas garantie. Les photographies ne montrent que certaines parties de la propriété. L'offre est valable sauf en cas de vente, retrait de vente, changement de prix ou d'autres conditions, sans préalable.